Bewegingsmelder - Professional Line

MD IR N270

uDIM - op de muur antraciet
EAN 4007841 079857
art.nr. 079857

Maten 1

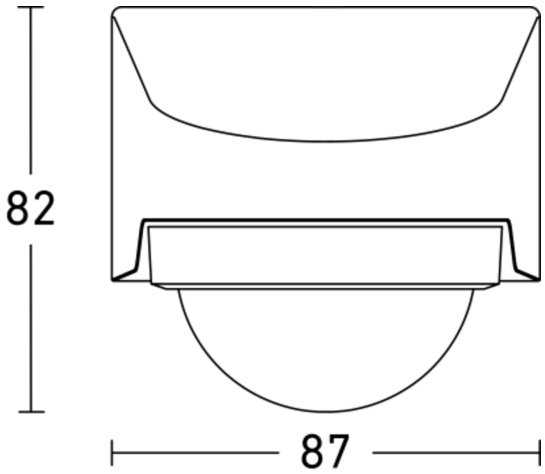
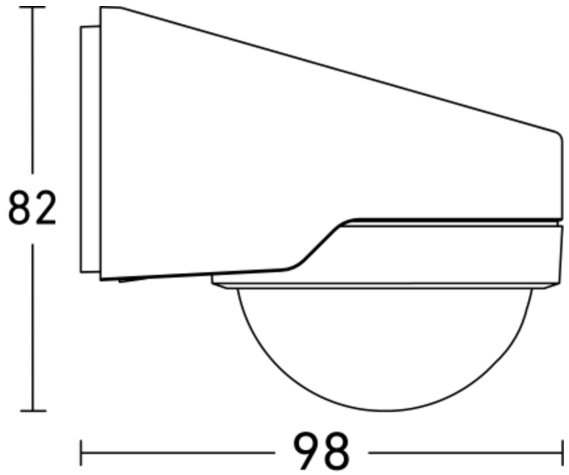
Maten 2